Эксплуатируемое инверсионное покрытие с морозостойкой плиткой. Примыкание к водосточной воронке

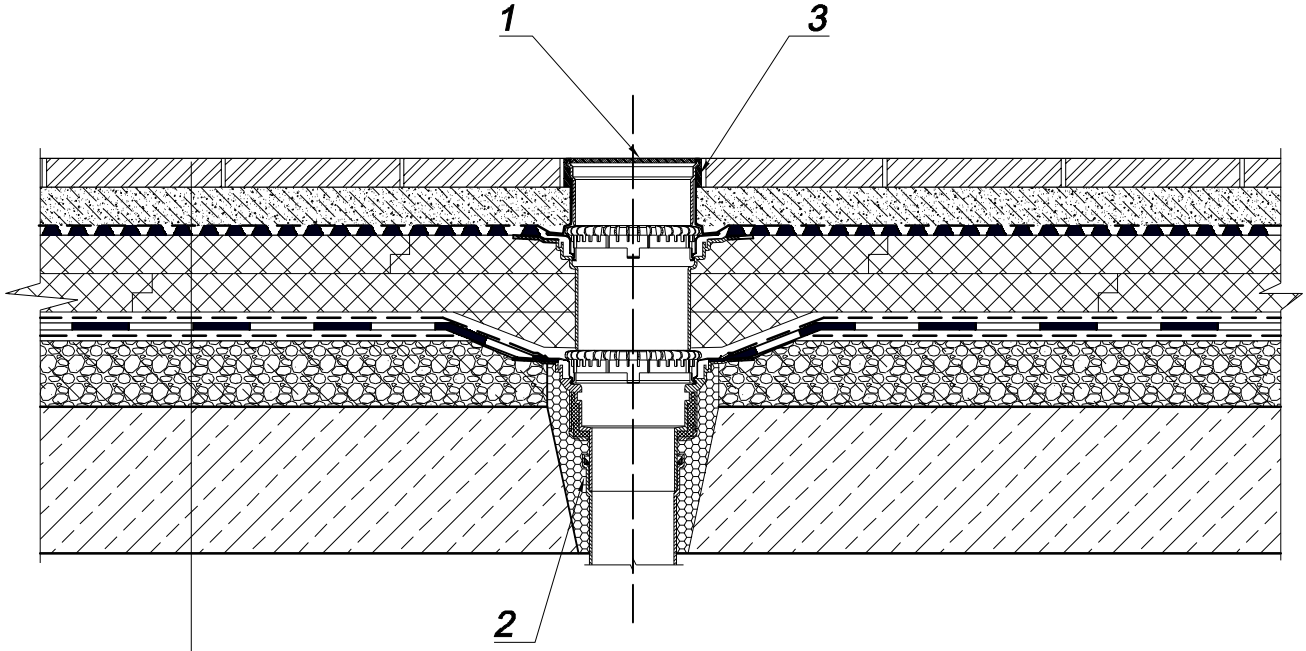

Морозостойкая плитка на клею по ц/п подготовке
Фильтрующий слой из нетканого термически скрепленного геотекстиля Typar® SF (по расчету)
*Шиповидная геомембрана ИЗОЛИТ
Теплоизоляционные плиты из экструдированного пенополистирола (по проекту)
Разделительный слой из нетканого иглопробивного геотекстиля Tipptex BS 16
Гидроизоляция из ПВХ-мембраны Vinitex SL
Защитный слой из нетканого иглопробивного геотекстиля Tipptex BS 25
Уклонообразующий слой
Ж/б плита перекрытия

1 - водоприемная воронка
2 - заделка уплотнителем из пенополиуретана
3 - эластичный морозостойкий герметик
*нахлесты геомембраны проклеиваются бутилкаучуковым шнуром К2Ш

Изм.	Кол. уч.	Лист.	№ док.	Подпись	Дата	1. Устройство совмещенных кровель. 1.2 Эксплуатируемые традиционные и инверсионные покрытия			
						Эксплуатируемое инверсионное покрытие с морозостойкой плиткой. Примыкание к водосточной воронке	Стадия	Лист	Листов